PROVINCIA DI BRESCIA

REGIONE LOMBARDIA

COMUNE DI MONTE ISOLA

PIANO DI GOVERNO DEL TERRITORIO

COMMITTENTE	**COMUNE DI MONTE ISOLA** Località Siviano, 76 - 25050 Monte Isola (BS) Tel. 030.9825226 - Fax 030.9825078 info@comune.monteisola.bs.it
PROGETTISTI	Arch. Silvano Buzzi di **SILVANO BUZZI & ASSOCIATI SRL** via Siviano, 74/A - 25050 Monte Isola (BS) Tel. 0309.9840 — fax 0309.9840800 e-mail: info@buzziassociati.it pec: info@pec.buzziassociati.it C.F. - P.I. - Reg. Imprese di Brescia 03033880179 Capitale sociale versato: € 100.000,00 ORDINE DEGLI ARCHITETTI DI BRESCIA CONFIRMED IN ISO 9001:2008 ORDINE DEGLI ARCHITETTI DI BRESCIA ARRIVEDERCI SRL Ferrovie Nord Milano **Ing. Francesco Rosa** via Siviano, 74/A - 25050 Monte Isola (BS) cell. 338.3380179 - fax 030.3361135 e-mail: rosa@ing.brescia.it P.I. 02719730984
COLLABORATORE	Arch. Francesco Nicolini

DOCUMENTO					
T 01p NAF	PIANO DELLE REGOLE INDAGINE SUI NUCLEI D'ANTICA FORMAZIONE ELEMENTI STORICI ISOLATI				
01 - adozione					
r 00					SCALA 1:1.000
COMMESSA	EMISSIONE	CLIENTE	INCARICO	APPROVATO	Francesco Rosa/Maria Assel
U 578	Luglio 2013	E 322	Agosto 2010	VERIFICATO	Francesco Rosa
				REDATTO	Francesco Nicolini

COPIA DI QUESTO DOCUMENTO CON ESCLUSIONE DELLA PARTE CONTENENTE LA FIRMA DIGITALE DEL PROGETTISTA È CONFORME AL DOCUMENTO ORIGINALE CONSERVATO PRESSO GLI UFFICI DEL COMUNE DI MONTE ISOLA

INDIVIDUAZIONE SU ORTOFOTO

(scala 1:1000)

Limite del NAF

Limite dell'isolato di rilevazione

ANALISI STORICO-AMBIENTALE

(scala 1:1000)

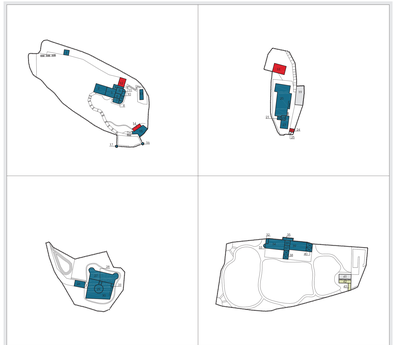

Limite del NAF

Limite dell'isolato di rilevazione

Fabbricati rilevati

1 - Edifici emergenti dal tessuto urbano con caratteri autonomi

2 - Edifici di sub rilevanza ambientale senza particolari emergenza

3 - Edifici d'interesse ambientale già adeguati a modificazioni recenti

4 - Edifici senza particolare interesse ambientale e/o in contrasto con esso

ANALISI TIPOLOGICA

(scala 1:1000)

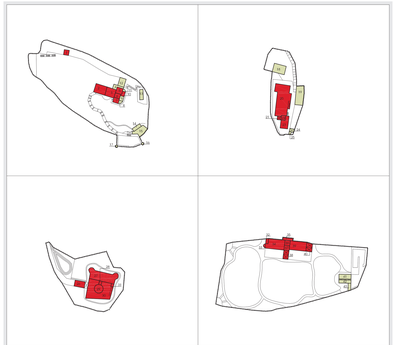

Limite del NAF

Limite dell'isolato di rilevazione

Fabbricati rilevati

Edifici accessori, palazzi, case padronali

Edifici a corte

Edifici d'angolo

Edifici di complemento

Edifici a corte

ANALISI FUNZIONALE

(scala 1:1000)

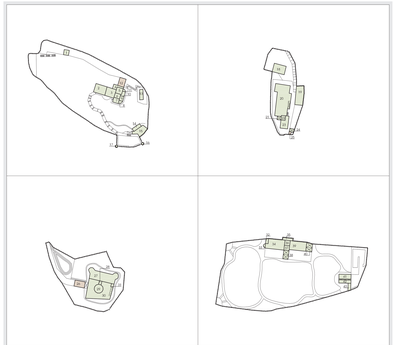

Limite del NAF

Limite dell'isolato di rilevazione

Fabbricati rilevati

Servizi pubblici

Residenza

Primario: attività produttive agricole

Secondario: attività produttive artigianali

Terziario: attività commerciali ed direzionali

Accessori alla residenza

INDIVIDUAZIONE DELL'ISOLATO DI RILEVAZIONE

STATO DI CONSERVAZIONE DEGLI EDIFICI

(scala 1:1000)

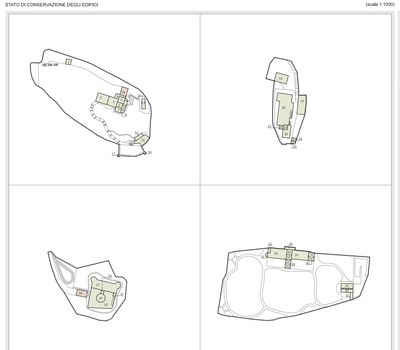

Limite del NAF

Limite dell'isolato di rilevazione

Fabbricati rilevati

Buono stato

Assenza di manutenzione

Stato di degrado

VOLUMI INUTILIZZATI O RICONVERTIBILI

(scala 1:1000)

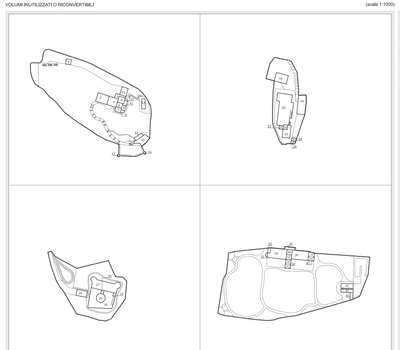

Limite del NAF

Limite dell'isolato di rilevazione

Fabbricati rilevati

Fabbricati con volumi parzialmente inutilizzati

Fabbricati con volumi totalmente inutilizzati

Fabbricati con volumi riconvertibili

Volumi inutilizzati	Volumi riconvertibili
Totale mc. 0	Totale mc. 0

I dati relativi ai volumi inutilizzati e riconvertibili sono funzionali alla determinazione del contributo di costruzione ai sensi della legge 10/77 e pertanto non sono da considerare valori in base ai quali stimare dimensioni con specifico riferimento a quelle di rilascio del titolo abilitativo.

GRADI D'OPERATIVITA' (E PRESCRIZIONI)

(scala 1:1000)

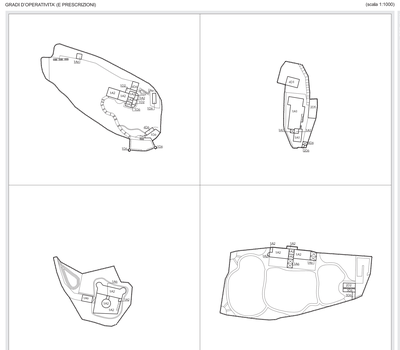

Limite del NAF

Limite dell'isolato di rilevazione

Fabbricati rilevati

M - Ambiti Storico-Ambientale

1 - Edifici emergenti dal tessuto urbano con caratteri autonomi
2 - Edifici di sub rilevanza ambientale senza particolari emergenza
3 - Edifici d'interesse ambientale già adeguati a modificazioni recenti
4 - Edifici senza particolare interesse ambientale e/o in contrasto con esso

L - Ambiti Tipologici

A - Edifici accessori, palazzi e case padronali
B - Edifici a corte
C - Edifici d'angolo
D - Edifici di complemento
E - Edifici a corte

a - Ambiti Funzionale

1 - Servizi pubblici
2 - Residenza
3 - Primario: attività produttive agricole
4 - Secondario: attività produttive artigianali
5 - Terziario: attività commerciali ed direzionali
6 - Accessori alla residenza

Edifici non prescrittivi in Ristrutturazione (vedere anche schede di rilevazione negli allegati)

USO DEL SUOLO

(scala 1:1000)

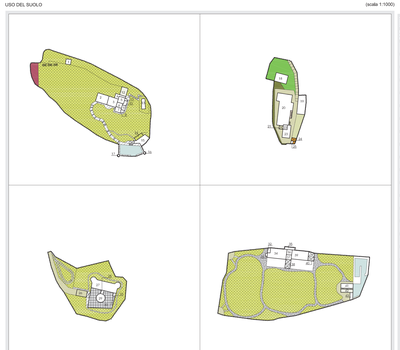

Limite del NAF

Limite dell'isolato di rilevazione

Fabbricati rilevati

Arbusto

Cimitero

Calcinaio

Boschetto

Portico-a piani

Mattonato

Orto

Terra battuta

Grigliato in legno o metallo (profil)

Giardino a verde

Ciottolato

Vigneto, oliveto

Frutteto

Prato, seminativo

Incolto

Vegetazione trascinata

Corsi e bacini (rilo), lago, piscina, fontana